Manuel de l'utilisateur

JET HOMECARE

Aspirateur de mucosité pour usage domestique

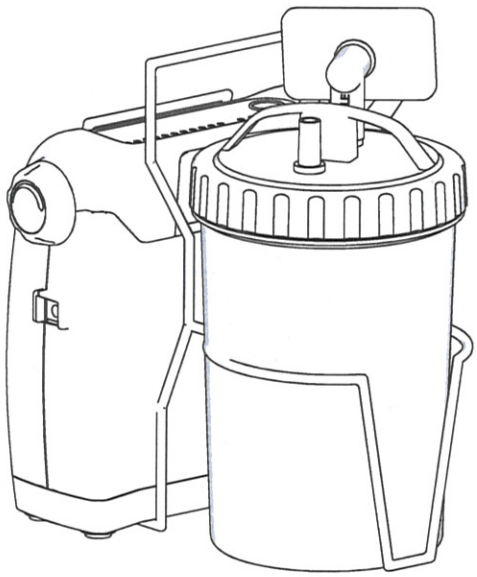

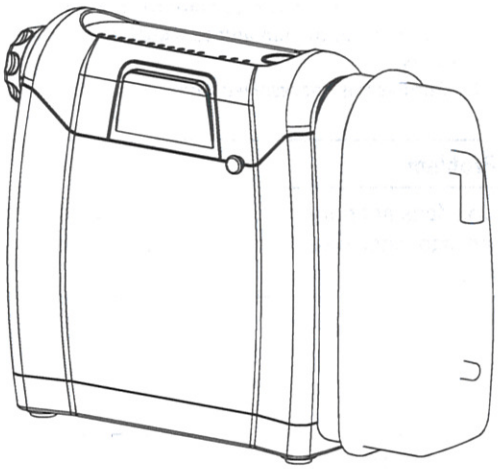

CE 0044 **Dispositif médical de classe IIa conformément à la Dir. 93/42/CEE**

Important

Important

Les informations décrites sur ce document pourraient changer sans aucun préavis.

Les images sont présentes à titre d'exemple et pourraient être légèrement différentes par rapporta au produit réel.

Spencer Italia S.r.l. n'est pas responsable pour des éventuelles erreurs contenues sur ce document et pour tout dommage, accidents ou problème liés à la fourniture, aux performances et à l'interprétation de cette notice d'utilisation

Première édition: 2014
Rev. 0: 10/12/2014

SPENCER ITALIA SRL – Strada Cavi n° 7 – 43044 Collecchio (PR) - Italy
www.spencer.it | support.spencer.it - e-mail: info@spencer.it | service: service@spencer.it | Ph./Tel. +39.0521.541111
Quality System EN ISO 9001 – EN ISO 13485

INDEX

1.	**MODÈLES**	**24**
2.	**UTILISATION ENVISAGÉE**	**24**
3.	**NORME DE RÉFÉRENCE**	**24**
4.	**INTRODUCTION**	**24**
4.1	Symboles	24
4.2	Garantie	24
5.	**AVERTISSEMENT**	**26**
6.	**CARACTÉRISTIQUES**	**29**
6.1	Données techniques	29
6.2	Liste des composants	29
7.	**MODE D'EMPLOI DE L'UNITÉ D'ASPIRATI ON**	**30**
8.	**NETTOYAGE**	**31**
9.	**ENTRETIEN**	**31**
10.	**DÉPANNAGE**	**32**
11.	**ACCESSOIRES ET PIÈCES DE RECHANGE**	**32**

Précaution

Les informations décrites sur ce document pourraient changer sans aucun préavis et doivent s'entendre comme engagement de la part de Spencer Italia S.r.l. avec réserve de modifications. Les produits Spencer sont exportés en de nombreux pays n'ayant pas toujours les mêmes standards. Pour cette raison il est possible de trouver des différences entre les information ci-décrites et le produit livré. Spencer opère constamment au perfectionnement de tous les différents modèles de produits vendus. Nous comptons donc sur Votre compréhension si nous nous réservons la possibilité d'apporter à tout moment des modifications sur la forme, l'équipement, l'aménagement et caractéristique technique du produit par rapport à ce qui a été convenu.

© Copyright Spencer Italia S.r.l.

Tous les droits sont réservés. Aucune partie de ce document peut être photocopiée, reproduite ou traduite en un autre langue sans avoir précédemment obtenu l'autorisation écrite de Spencer Italia S.r.l.

1. MODÈLES

JET COMPACT HOMECARE
JET WIRE HOMECARE

2. UTILISATION ENVISAGÉE

L'appareil est conçu pour éliminer les mucosités des voies respiratoires ou de l'appareil respiratoire, ainsi que les matières infectieuses des blessures. L'appareil crée une pression négative (vide) permettant d'aspirer les mucosités au moyen d'un tube d'aspiration jetable connecté à un flacon collecteur. Les mucosités recueillies dans le flacon collecteur sont mises au rebut de façon appropriée. L'appareil ne peut être utilisé que sur ordonnance médicale. Pour optimiser la durée de vie et le rendement du produit, suivez le mode d'emploi et les procédures d'entretien recommandées.

3. NORME DE RÉFÉRENCE

Homologation

IEC 601-1; IEC 68; CAN/CSA-C22.2 No. 601.1-M90; UL 2601-1, CE EN 60601-1-2, ISO10079-1:1999 Conformes à la norme RTCA/DO-160E DO-160E - Section 21 Catégorie M (Pour fonctionnement avec batterie uniquement ; Avion commercial, équipement aérien)

4. INTRODUCTION

4.1 Symboles

	Attention, reportez-vous au guide d'instructions	~	**Courant alternatif**
	Veille - Marche/Arrêt	12 V DC	**Courant continu**
	IP12: Les chutes verticales de gouttes d'eau n'ont aucun effet nuisible pour une inclinaison de l'enceinte jusqu'à 15° par rapport à la verticale.	- +	**Voyant de polarité positive au centre**
	Pièce appliquée de type BF		**L'appareil contient des équipements électriques et/ou électroniques qui doivent être recyclés conformément à la Directive 2012/19/UE – Déchets d'équipements électriques et électroniques (DEEE).**
REF	**7310PD-S**	**Identification modèle du bloc pompe aspirateur**	

4.2 Garantie

Garantie de Deux Ans

Le compresseur de l'unité d'aspiration compacte (à l'exclusion de la batterie interne rechargeable et du flacon collecteur) est garanti exempt de vice de matériau et de fabrication pendant une période de deux ans à compter de la date d'achat. Les batteries rechargeables internes sont garanties 6 mois. Toute pièce défectueuse sera réparée ou remplacée, à la discrétion de Spencer, à condition que l'appareil n'ait pas été altéré ou utilisé de façon inappropriée pendant cette période. Vérifiez que tout mauvais fonctionnement n'est pas simplement dû à un mauvais nettoyage ou au non-respect des instructions. Si une réparation est nécessaire, contactez votre prestataire Spencer ou le service à la clientèle de Spencer :

REMARQUE– *Veillez à conserver une preuve d'achat datée qui servira à vérifier que l'unité est sous garantie de deux ans.*

REMARQUE–*Cette garantie ne couvre pas la fourniture d'un appareil de remplacement, la compensation pour le coût de louage d'un autre appareil pendant que ledit appareil est réparé, ni le coût de main-d'oeuvre pour la réparation ou le remplacement de la (des) pièce(s) défectueuse(s).*

IL N'EXISTE AUCUNE AUTRE GARANTIE EXPLICITE. LES GARANTIES IMPLICITES, Y COMPRIS CELLES DE QUALITÉ MARCHANDE OU D'ADÉQUATION À UN USAGE PARTICULIER, SONT LIMITÉES À LA DURÉE DE LA GARANTIE LIMITÉE EXPLICITE, ET DANS LA MESURE AUTORISÉE PAR LA LOI. TOUTE GARANTIE IMPLICITE EST EXCLUE. CETTE GARANTIE CONSTITUE LE SEUL RECOURS DE L'ACHETEUR ET LA SEULE RESPONSABILITÉ ASSUMÉE PAR LE FABRICANT QUANT À DES DOMMAGES INDIRECTS ET SECONDAIRES. TOUTE AUTRE GARANTIE EST EXCLUE DANS LES LIMITES D'EXCLUSION AUTORISÉES PAR LA LOI. CERTAINS ÉTATS INTERDISENT LA LIMITATION DE LA DURÉE DE VALIDITÉ D'UNE

GARANTIE IMPLICITE, L'EXCLUSION OU LA LIMITATION DES DOMMAGES INDIRECTS ET SECONDAIRES ; LA LIMITE ET L'EXCLUSION STIPULÉES CI-DESSUS PEUVENT DONC NE PAS CONCERNER L'ACHETEUR.

5. AVERTISSEMENT

CONSIGNES DE SÉCURITÉ IMPORTANTES

Lors de l'utilisation d'appareils électriques, respectez toujours les consignes de sécurité élémentaires, surtout en présence d'enfants. Lisez toutes les instructions avant d'utiliser l'appareil. Les informations importantes sont signalées par les mentions suivantes :

DANGER– Consigne de sécurité très importante sur un danger pouvant entraîner des blessures graves, voire mortelles.

AVERTISSEMENT – Consigne de sécurité importante sur un danger pouvant entraîner des blessures graves.

ATTENTION – Précautions à prendre pour éviter d'endommager le produit.

REMARQUE – Informations auxquelles il convient de prêter une attention particulière.

LISEZ TOUTES LES INSTRUCTIONS AVANT D'UTILISER L'APPAREIL.

Conservez ces instructions.

Danger

Cette unité d'aspiration qui fonctionne au moyen d'un régulateur de vide est conçue pour recueillir des matières liquides ininflammables dans le cadre d'applications médicales uniquement. Une utilisation inappropriée de cet appareil dans le cadre d'applications médicales risque d'entraîner des blessures voire la mort. Dans le cadre de toutes les applications médicales :

1. Toute aspiration doit être effectuée en stricte conformité avec les procédures appropriées qui ont été établies par une autorité médicale agréée.
2. Il est possible que certains raccordements ou accessoires ne s'ajustent pas parfaitement au tuyau fourni. Vérifiez que tous les raccordements et accessoires s'ajustent parfaitement au tuyau avant toute utilisation de l'appareil.

Pour réduire les risques d'électrocution :

1. N'utilisez pas l'appareil en prenant un bain.
2. Ne le placez pas et ne l'entreposez pas dans un endroit où il pourrait tomber ou basculer dans une baignoire ou un lavabo.
3. Ne le mettez pas/ne le faites pas tomber dans de l'eau ou tout autre liquide.
4. Ne touchez jamais un appareil qui est tombé dans l'eau. Débranchez-le immédiatement.

Avertissement

Pour réduire les risques de brûlure, d'électrocution, d'incendie ou de blessures :

1. Une surveillance attentive est nécessaire lorsque ce produit est utilisé par, sur ou près d'enfants ou de personnes handicapées.
2. Utilisez toujours ce produit uniquement dans le but pour lequel il a été prévu, tel que décrit dans ce guide.
3. Ne faites jamais fonctionner cet appareil si :

a. Le câble d'alimentation ou la fiche est endommagé(e).

b. Il ne fonctionne pas de façon adéquate.

c. Le produit est tombé ou celui-ci est endommagé.

d. Il est tombé dans de l'eau. Renvoyez le produit à un distributeur Spencer agréé lorsqu'il doit être contrôlé et réparé.

4. Éloignez le câble d'alimentation des surfaces chaudes.
5. N'utilisez jamais cet appareil lorsque vous somnolez ou que vous dormez.

UTILISATION DE L'APPAREIL À L'ÉTRANGER

L'unité d'aspiration est équipée d'un adaptateur/chargeur universel CA/CC permettant un fonctionnement sur toute tension en CA (100-240 V c.a., 47-63 Hz). Il importe cependant d'utiliser le câble d'alimentation approprié pour le brancher dans une prise murale. L'utilisation de cette unité d'aspiration est autorisée à bord d'avions commerciaux. Consultez les normes spécifiques dans la section Spécifications et Déclaration du présent guide. Un certificat d'autorisation d'utilisation peut être obtenu sur demande. Le cas échéant, contactez votre prestataire de soins pour obtenir une copie du certificat d'autorisation avant tout voyage à l'étranger.

REMARQUE – *Vérifiez l'adaptation du câble à la source d'alimentation avant toute utilisation.*

Avertissement

L'équipement médical électrique nécessite des précautions spéciales en ce qui concerne la CEM et doit être installé et mis en service conformément aux informations sur la compatibilité électromagnétique [CEM] spécifiées dans les documents joints.

L'équipement portatif et mobile de communications HF peut affecter le matériel médical électrique.

L'équipement ou le système de prêts est utilisé à côté ou empilé avec un autre équipement et, si son utilisation alors qu'il est adjacent ou empilé est nécessaire, l'équipement ou le système doit être observé afin de vérifier le fonctionnement normal dans la configuration qui sera utilisée.

REMARQUE–*Les tableaux de CEM et autres directives fournissent au client ou à l'utilisateur des informations qui sont essentielles pour déterminer la pertinence de l'équipement du système quant à une utilisation dans un environnement électromagnétique et dans la gestion de l'environnement électromagnétique d'utilisation afin de permettre à l'équipement au système de fonctionner comme prévu sans gêner d'autres équipements et systèmes ou un équipement électrique non médical.*

Recommandations et déclaration du fabricant – Émissions pour tous les équipements et systèmes			
Cet appareil est prévu pour être utilisé dans l'environnement électromagnétique ci-dessous. Son acheteur ou utilisateur doit s'assurer qu'il est utilisé dans un tel environnement.			
Test d'émission	**Conformité**	**Application électromagnétique – Recommandations**	
Émissions HF CISPR 11	Groupe 1	Cet appareil n'utilise l'énergie radioélectrique que pour son fonctionnement interne. Il n'émet donc que peu de radiofréquences et il est peu probable qu'il interfère avec les appareils électroniques à proximité.	
Émissions HF CISPR 11	Classe B Émissions rayonnées et conduites	Cet appareil peut être utilisé dans tous les bâtiments, y compris dans les bâtiments résidentiels ou ceux directement connectés au réseau électrique public à basse tension approvisionnant les résidences.	
Harmoniques IEC 61000-3-2	Class A		
Scintillation IEC 61000-3-3	Conforme		
Test d'immunité	**IEC 60601 Test Level**	**Niveau de conformité**	**Environnement électromagnétique - Recommandations**
Décharges électrostatiques (ESD) IEC 61000-4-2	±6kV contact ±8kV air	±6kV contact ±8kV air	Le sol doit être en bois, en ciment ou à carreaux de céramique. S'il est recouvert d'un matériau synthétique, l'humidité relative doit être au moins de 30 %.
Courants transitoires rapides/pointes de tension IEC 61000-4-4	±2kV sur secteur CA	±2kV sur secteur CA	La qualité du courant du secteur doit être celle d'un environnement commercial ou hospitalier typique.
Surtensions IEC 61000-4-5	±1 kV Différentiel ±2 kV Commun	±1 kV Différentiel ±2 kV Commun	La qualité du courant du secteur doit être celle d'un environnement commercial ou hospitalier typique.
Chutes de tension, courtes interruptions et variations de courant sur les lignes de courant d'alimentation IEC 61000-4-11	>95 % de chute pour 0,5 cycle 60 % de chute pour 5 cycles 30 % de chute pour 25 cycles >95 % de chute pour 5 secondes	>95 % de chute pour 0,5 cycle 60 % de chute pour 5 cycles 30 % de chute pour 25 cycles >95 % de chute pour 5 secondes	La qualité du courant du secteur doit être celle d'un environnement commercial ou hospitalier typique. Si un fonctionnement continu du dispositif est requis pendant une interruption de l'alimentation secteur, il est recommandé d'utiliser une alimentation permanente (UPS) ou une batterie.

Test d'immunité	IEC 60601 Test Level	Niveau de conformité	Environnement électromagnétique - Recommandations
Champ magnétique à la fréquence du réseau de 50/60 Hz IEC 61000-4-8	3A/m	3A/m	Les champs magnétiques de fréquence du réseau doivent se trouver aux niveaux typiques d'un environnement commercial ou hospitalier.
HF conduite IEC 61000-4-6	3 Vrms de 150 kHz à 80 MHz	V1 = 3 Vrms	Les équipements de communication HF portables et mobiles doivent être séparés de l'appareil par au minimum les distances de séparation recommandées calculées/indiquées ci-dessous : $D=(3,5/V1)\sqrt{P}$
HF rayonnée IEC 61000-4-3	3 V/m 80 MHz à 2,5 GHz	E1 = 3V/m	$D=(3,5/E1)\sqrt{P}$ 80 MHz à 800 MHz $D=(7/E1)\sqrt{P}$ 800 MHz à 2,5 GHz Où P est la puissance nominale maximale et d est la distance de séparation recommandée en mètres. L'intensité des champs des transmetteurs HF fixes, telle que déterminée par une étude électromagnétique du site, doit être inférieure aux niveaux de conformité (V1 et E1). Des interférences sont possibles à proximité de l'équipement contenant un transmetteur

Dans le cas de transmetteurs dont le courant de sortie maximum n'est pas listé ci-dessus, le dégagement recommandé, d, en mètres (m), peut être estimé au moyen de l'équation applicable à la fréquence du transmetteur, dans laquelle P est le courant de sortie nominal maximum du transmetteur en watts (W), indiqué par son fabricant.
Remarque 1 : à 80 et 800 MHz, la plage des fréquences les plus hautes est celle qui s'applique.
Remarque 2 : ces recommandations peuvent ne pas s'appliquer à toutes les situations. La propagation électromagnétique dépend de l'absorption et de la réflexion par les structures, les objets et les personnes.

Distances recommandées de séparation entre les équipements de communication HF portables et mobiles et ce dispositif. Cet appareil et ce système NE SONT PAS conçus pour la réanimation.

Cet appareil est prévu pour être utilisé dans l'environnement électromagnétique où les perturbations rayonnées sont contrôlées. L'acheteur ou l'utilisateur de cet appareil peut réduire le risque d'interférences radioélectriques en maintenant une distance minimum entre les équipements de communication à HF mobiles et portatifs et cet appareil, telle que la distance recommandée ci-dessous, en fonction du courant de sortie maximum de l'équipement de communication en question.

Sortie électrique maximum (Watts)	Distances de séparation recommandées pour l'appareil (mètres)		
	150 kHz à 80 MHz $D=(1,1667)\sqrt{P}$	80 à 800 MHz $D=(1,1667)\sqrt{P}$	800 MHz à 2,5 GHz $D=(2,3333)\sqrt{P}$
0,01	0,11667	0,11667	0,23333
0,1	0,36894	0,36894	0,73785
1	1,1667	1,1667	2,3333
10	3,6894	3,6894	7,3785
100	11,667	11,667	23,333

Dans le cas de transmetteurs dont le courant de sortie maximum n'est pas listé ci-dessus, le dégagement recommandé, d, en mètres (m), peut être estimé au moyen de l'équation applicable à la fréquence du transmetteur, dans laquelle P est le courant de sortie nominal maximum du transmetteur en watts (W), indiqué par son fabricant.
Remarque 1 : à 80 et 800 MHz, la plage des fréquences les plus hautes est celle qui s'applique.
Remarque 2 : ces recommandations peuvent ne pas s'appliquer à toutes les situations. La propagation électromagnétique dépend de l'absorption et de la réflexion par les structures, les objets et les personnes.

6. CARACTÉRISTIQUES

6.1 Données techniques

	JET COMPACT HOMECARE	JET WIRE HOMECARE
Dimension (LxPxH)	245x70x185 mm	185x205x220
Poids	1,54 kg	1,98 kg
Poids transformateur	520 g	
Spécifications électriques	100-240 VAC 50/60 Hz 0,75 A max; 12 VDC, 33 W max	
Vide	50 à 550 mmHg	
Débit d'air à l'entrée de la pompe	27 l/mn (écoulement libre) type (le débit peut être inférieur lors d'un fonctionnement sur batterie interne)	
Capacité du flacon collecteur	300 ml	1000 ml
Plage de température de fonctionnement	0°C – 40 °C	
Humidité relative de fonctionnement	0-95%	
Pression atmosphérique de fonctionnement	10,2 Psi (70 kPA) – 15,4 Psi (106 kPA)	
Plage de température de stockage et de transport	-40 °C – 70 °C	
Humidité relative de stockage et de transport	0-95%	
Pression atmosphérique de stockage et de transport	7,3 Psi (50 kPA) – 15,4 Psi (106 kPA)	
Classes d'équipement		
Protection contre le risque de décharge électrique	Classe 1 et sous tension interne	
Degré de protection contre les décharges électriques	Pièce appliquée de type BF	
Degré de protection contre la pénétration de liquides	IP12 et source d'alimentation ordinaire	
Mode de fonctionnement	Fonctionnement intermittent 30 minutes de marche/30 minutes d'arrêt	
Classification ISO	Série 7310 – Équipement électrique médical d'aspiration à usage sur le terrain ou lors du transport conformément à la norme ISO 10079-1: 1999	
	Débit élevé/vide élevé	

6.2 Liste des composants

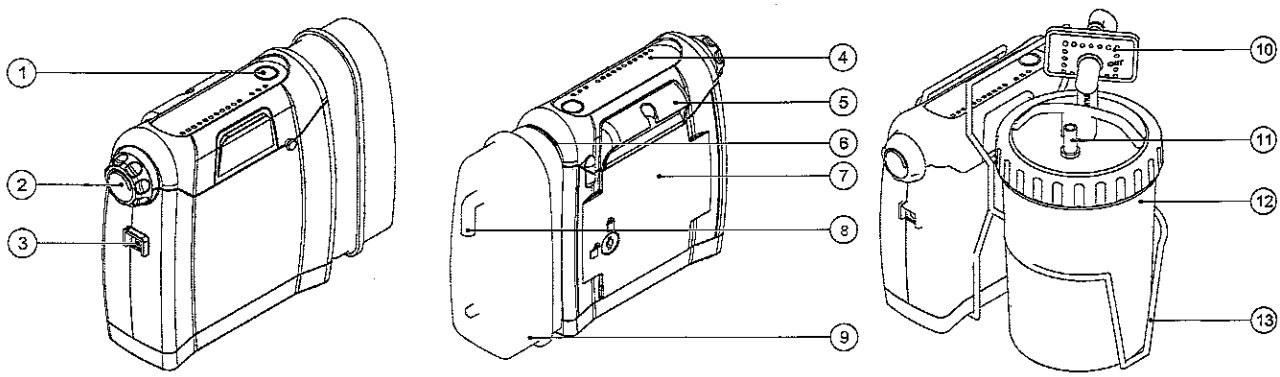

N°	Description	N°	Description
1	Bouton marche/arrêt	8	Connexion pour le tuyau pour patient
2	Bouton du régulateur de vide	9	Flacon jetable Jet Compact
3	Arrivée secteur 12 Vcc	10	Filtre antibactérien
4	Affichage	11	Connexion pour le tuyau pour patient
5	Poignée de transport/support de la sonde d'aspiration	12	Flacon réutilisable Jet Wire
6	Orifice d'admission du vacuomètre	13	Support de flacon en métal Jet Wire
7	Couvercle du compartiment de la batterie		

INSTALLATION

Branchement de la batterie

1. Au moyen d'une piece de monnaie ou d'une lame de tournevis plate tournez le loquet pour le deverrouiller.
2. Enlevez la porte en tirant le loquet vers le haut.
3. Enlevez la batterie du compartiment et branchez le connecteur de la carte de circuits imprimes.
4. Installez la batterie et la porte et tournez le loquet en position de verrouillage.
5. Chargez completement la batterie pendant 5 heures avant toute utilisation.

Jet Wire

- Placez le flacon dans le support metallique ; assurez-vous que l'orifice d'admission marque "Patient" est accessible.
- Branchez une extremite du tuyau de connexion sur le connecteur coude 90°.
- Inserez le connecteur coude dans l'orifice d'admission situe sur le cote.
- Branchez l'autre extremite du tuyau de connexion sur le cote du filtre marque "Out".
- Le connecteur coude 90° est branche sur le cote transparent du filtre marque "In" et sur le dessus du couvercle du flacon marque "Vacuum".*Veillez à positionner le côté transparent du filtre marqué "In" face au flacon.*
- Branchez le tuyau pour patient sur l'orifice d'admission marque "Patient" situe sur le couvercle du flacon.
- Verifiez tous les branchements afin d'empecher tout risque de fuite au niveau du flacon et du tuyau.

Jet Compact

- Ce flacon etanche jetable a usage unique inclut un filtre interne avec soupape d'arret d'arrivee des liquides qui automatiquement met fin a l'aspiration lorsque le filtre est mouille.
- Fixez solidement le flacon en inserant le raccord dans l'orifice d'admission situe sur le cote de l'unite. la fixation du flacon est assuree par le raccord superieur et le taquet de soutien inferieur.
- Fixez solidement l'embout d'aspiration approprie sur le tuyau.

7. MODE D'EMPLOI DE L'UNITÉ D'ASPIRATI ON

Symboles du panneau de contrôle

⏻	Marche/Arrêt
	Alimentation externe : fournie à l'unité à partir de la source d'alimentation CA ou du câble d'alimentation c.c. Le voyant est VERT lorsque l'unité est alimentée.
	Chargement de la batterie en cours : Le voyant est JAUNE. Le voyant s'éteint lorsque la batterie est complètement chargée.
	Batterie faible : le voyant est ROUGE lorsque la batterie est déchargée.
mmHg	Réglage du niveau d'aspiration : le voyant d'échelle graduée/puissance est VERT. Cette échelle affiche le niveau de puissance d'aspiration en mmHg.

Options de source d'alimentation

FONCTIONNEMENT AVEC ALIMENTATION CA – Branchez le connecteur 90°de l'adaptateur/chargeur universel CA/CC dans l'entrée d'alimentation CC et raccordez le câble d'alimentation. Branchez l'autre extrémité de l'adaptateur CA dans une source d'alimentation CA mise à la terre.

FONCTIONNEMENT DE LA BATTERIE - L'unité est équipée d'une batterie rechargeable haute capacité. Chargez complètement la batterie d'une nouvelle unité pendant 5 heures au minimum (reportez-vous à la section Chargement de la batterie). Pour faire fonctionner l'unité à partir de la batterie rechargeable, assurez-vous qu'aucune source d'alimentation externe n'est branchée sur l'unité d'aspiration.
REMARQUE–*Pendant le chargement de la batterie ou le fonctionnement de l'appareil, le bloc d'alimentation peut devenir chaud.*

Avertissement

Si l'unité n'est pas alimentée par une source externe ou si la batterie n'est pas chargée, le voyant de batterie faible reste allumé et le rendement de l'unité d'aspiration diminue rapidement. Si le voyant de batterie faible s'allume, branchez l'appareil sur une autre source d'alimentation pour éviter toute interruption de la procédure d'aspiration.

Réglage du niveau de vide

1. Une fois que la source d'alimentation est sélectionnée, appuyez sur le bouton "ON" pour démarrer l'unité d'aspiration. Le voyant VERT, indiquant une source d'alimentation externe, est allumé tant que l'unité est connectée à une source d'alimentation externe.
2. Bloquez l'extrémité du tuyau pour patient, puis réglez le niveau de vide de 50 à 550 mmHg en tournant le bouton du régulateur de vide dans le sens horaire pour augmenter le niveau de vide et dans le sens antihoraire pour le diminuer. Relâchez et occluez une fois de plus pour confirmer le réglage. Le niveau de vide souhaité est affiché au moyen de voyants LED :

REMARQUE–*Les voyants LED ont deux niveaux de luminosité. Lors du réglage du niveau de vide, les voyants LED s'allument progressivement. Quand la luminosité d'un voyant est moyenne, cela signifie que le niveau de vide a atteint une valeur intermédiaire entre celle indiquée par le voyant précédent de luminosité forte et celle indiquée par le voyant de luminosité faible. EXEMPLE : Si la luminosité du voyant indiquant 150 mmHg est forte et celle du voyant indiquant 200 mmHg est moyenne, cela signifie que la valeur de l'aspiration est de 175 mmHg. Lorsque le voyant qui indique 200 mmHg s'illumine pleinement, le niveau de vide a atteint 200 mmHg. (et ainsi de suite avec les autres voyants).*
3. Connectez l'extrémité de la sonde d'aspiration de façon appropriée.
REMARQUE– *Si l'unité ne maintient pas le niveau de vide souhaité, reportez-vous à la section Dépannage.*
REMARQUE– *L'aspiration cesse si le niveau de liquide atteint la soupape d'arrêt du flotteur située sous le couvercle du flacon collecteur.*
ATTENTION– *Toute aspiration au-delà de ce niveau peut endommager la pompe à vide et annule la garantie. Il importe de réparer l'unité si le contenu du flacon collecteur est refoulé vers l'unité.*

Chargement de la batterie
La série d'unité d'aspiration est équipée d'une batterie rechargeable haute capacité installée en usine. Branchez la batterie et chargez-la avant d'utiliser l'unité la première fois (reportez-vous à la section Remplacement de la batterie).
1. Branchez l'unité sur une source d'alimentation CA ou CC.
2. Le voyant vert d'alimentation externe s'allume. Le voyant de charge jaune est allumé pendant toute la durée du chargement de la batterie.
3. Vérifiez que le voyant de charge jaune s'allume lorsque le chargement de la batterie commence. Lorsque la charge est presque complète, il est normal que le voyant jaune clignote plusieurs minutes. Si l'unité ne tient pas la charge, assurez-vous que le voyant jaune s'allume lorsque l'unité est branchée sur une source d'alimentation externe, le bouton de mise en marche étant sur "Off". Si le problème persiste, contactez votre fournisseur d'équipement médical.
REMARQUE–*Le chargement d'une batterie complètement déchargée peut prendre jusqu'à 5 heures (plus une batterie est déchargée plus il faut de temps pour la recharger) pour atteindresa capacité maximale.* Si l'unité n'est pas utilisée pendant une longue période, la batterie doit être rechargée au minimum tous les 6 mois. Une batterie entièrement chargée a une autonomie de 45-60 minutes en fonctionnement continu de l'unité à un niveau de vide de zéro (écoulement libre)
ATTENTION–*Décharger complètement la batterie raccourcit sa durée de vie. Ne faites pas fonctionner l'unité plus de quelques minutes si le voyant de batterie faible est allumé. Chargez une batterie déchargée dès que possible.*

Remplacement de la batterie
1. Au moyen d'une pièce de monnaie ou d'une lame de tournevis plate tournez le loquet pour le déverrouiller
2. Enlevez la porte en tirant le loquet vers le haut.
3. Enlevez la batterie du compartiment et débranchez le connecteur de la carte de circuits imprimés.
4. Installez la batterie neuve en suivant les étapes ci-dessus dans l'ordre inverse.
5. Chargez complètement la batterie avant toute utilisation.

8. NETTOYAGE

Flacon collecteur (pas applicable pour Jet Compact):
1. Éteignez l'unité au moyen du bouton d'alimentation. Attendez que le niveau de vide baisse.
2. Débranchez la source d'alimentation externe de la prise d'entrée de l'unité (si applicable)
3. Retirez le flacon collecteur de l'appareil en déconnectant le tube et le filtre.
REMARQUE–*Le flacon collecteur réutilisable et son couvercle sont conçus pour être utilisés par un seul patient et doivent être remplacés tous les 1 ou 2 mois, en fonction de la fréquence d'utilisation et de la méthode de nettoyage.*
4. Les flacons collecteurs et les couvercles doivent être vidés et nettoyés soigneusement après chaque utilisation. Lavez les flacons et les couvercles dans une solution d'eau chaude et de détergent pour vaisselle et rincez-les dans un premier temps à l'eau claire chaude du robinet. Rincez-les ensuite avec un désinfectant commercial ou dans une solution à un volume de vinaigre et trois volumes d'eau chaude. Pour finir passez-les soigneusement sous l'eau chaude du robinet et laissez-les sécher à l'air. Remarque : Si vous utilisez un désinfectant commercial, suivez scrupuleusement les instructions du fabricant ainsi que les taux de dilution recommandés.
Unité d'aspiration :
1. Après l'avoir mise hors tension, débranchez l'unité de toutes sources d'alimentation externe.
2. Essuyez le boîtier avec un chiffon propre humide et un désinfectant/détergent commercial (antibactérien-germicide).
ATTENTION– *N'immergez pas l'unité d'aspiration dans l'eau, cela endommagerait la pompe à vide.*
Tuyau:
1. Débranchez le tuyau de l'unité.
2. Après chaque utilisation, rincez soigneusement l'intérieur du tuyau sous l'eau chaude du robinet, puis avec une solution à un volume de vinaigre et trois volumes d'eau chaude.
3. Rincez à nouveau le tuyau à l'eau chaude du robinet et laissez-le sécher à l'air.
4. Conservez la surface extérieure du tuyau propre en l'essuyant avec un chiffon propre et humide.

9. ENTRETIEN

Remplacement du filtre et du flacon collecteur (pas applicable pour Jet Compact):
1. Remplacez le filtre antibactérien tous les 1 à 2 mois OU immédiatement si un trop-plein se produit.
2. Retirez le filtre antibactérien en le débranchant de l'ensemble unité d'aspiration et couvercle.
3. Remplacez le filtre usé avec un filtre antibactérien neuf
REMARQUE- *Veillez à positionner le côté transparent du filtre marqué <In> du côté du flacon collecteur.*
REMARQUE–*Utilisez uniquement le filtre antibactérien fourni par le prestataire Spencer ou l'un de ses distributeurs. Toute substitution de filtre risque d'entraîner une contamination de l'unité et/ou une diminution du rendement, et annule la garantie.*
4. Remplacez le flacon collecteur tous les 1 à 2 mois, selon la fréquence d'utilisation et la méthode de nettoyage.

10. DÉPANNAGE

REMARQUE–*Avant de contacter votre fournisseur d'équipement médical, reportez-vous au guide de dépannage ci-dessous :*

DANGER
Danger d'électrocution. N'essayez pas d'ouvrir le boîtier ou de le démonter. Il ne contient aucun composant interne réparable par l'utilisateur. Si une réparation est nécessaire, renvoyez l'unité d'aspiration à un fournisseur agréé Spencer ou à un centre de service agréé. L'ouverture ou la modification de l'appareil entraîne l'annulation de la garantie.
REMARQUE – *Si un problème persiste, contactez votre fournisseur d'équipement autorisé.*

Problème	Mesure
L'unité ne se met pas en marche. (le voyant vert d'alimentation externe doit s'allumer lorsque l'unité est sous tension)	1. Vérifiez les sources d'alimentation et les connexions. 2. Vérifiez que la prise murale est sous tension en branchant une lampe. 3. Assurez-vous que la batterie est complètement chargée.
La pompe fonctionne, mais aucun vide n'est obtenu.	1. Vérifiez que le tuyau est correctement branché : 2. Vérifiez que les raccordements du tuyau ne comportent ni fissures, ni fuites ni obstructions. 3. Veillez à ce que la soupape d'arrêt du flotteur ne soit pas activée en raison d'un flacon plein. 4. Vérifiez que le flacon ne comporte ni fuite ni fissure.
Vide faible	1. Utilisez le bouton de réglage pour augmenter le niveau de vide. 2. Assurez-vous que le système ne présente aucune fuite.
La batterie ne tient pas la charge.	1. Vérifiez que la batterie est branchée (reportez-vous à la section Installation) 2. Vérifiez que le voyant de charge s'allume 3. Vérifiez toutes les connexions électriques durant le chargement de la batterie. 4. Vérifiez que la prise murale est sous tension en branchant une lampe. Si le problème persiste, contactez votre fournisseur d'équipement médical.

11. ACCESSOIRES ET PIÈCES DE RECHANGE

SC75001E	**VASE USAGE UNIQUE 300ml A/TUB.**
SC70077E	**GROUPE FILTRE-TUBE SILICONE-RACCORD**
SC70085A	**VASE 1L A/ COUVERCLE**
SC73016E	**TUBULURE D'ASPIRATION STÉRILE**

Fabricant:
DeVilbiss Healthcare LLC
100 DeVilbiss Drive
Somerset, PA 15501-2125 USA

Représentant Européen:
DeVilbiss Healthcare GmbH
Kamenzerstraße 3
68309 Mannheim
Germany